Kontrollmasse	Aenderungen		
A B C D E		Index u. Nummer	Datum Name
	(5x)	1 33786	17.10.2013 Waescher

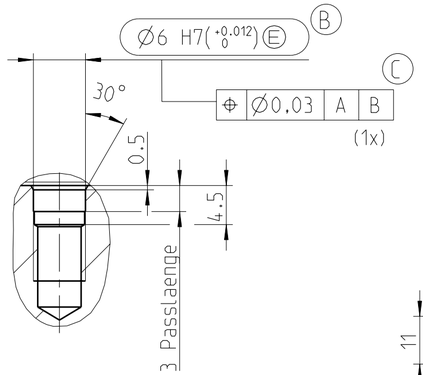

Einzelheit Z
Passbohrung Lageorientierung
M 2:1

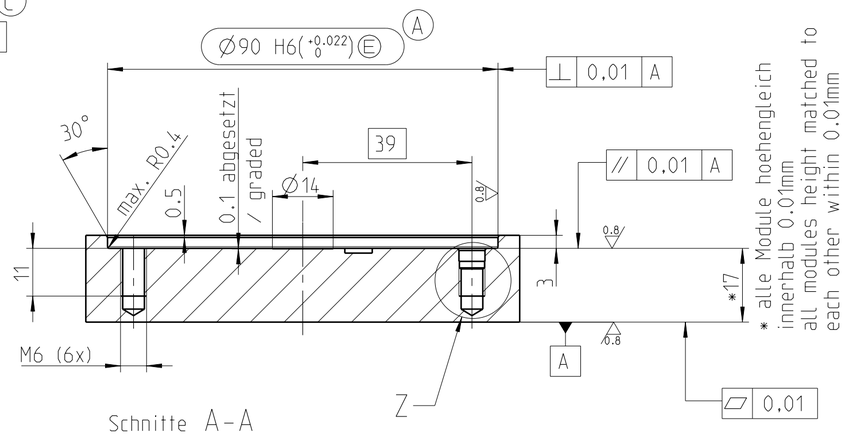

Schnitte A-A

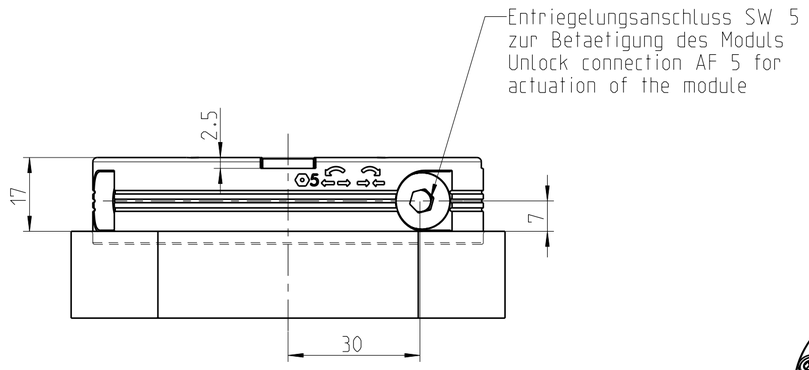

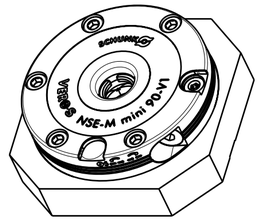

M 1:2

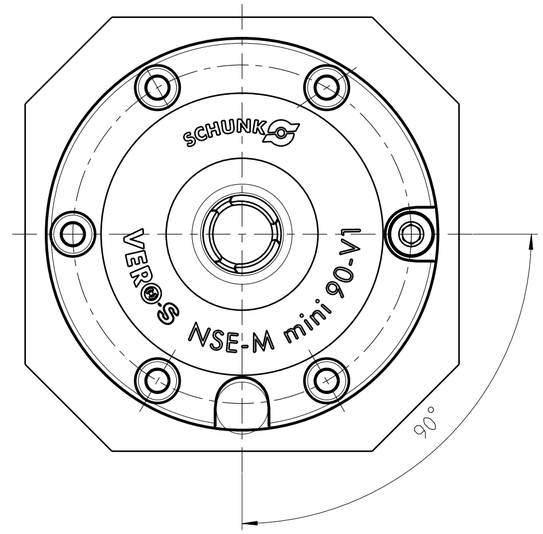

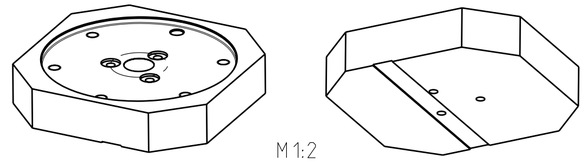

M 1:2

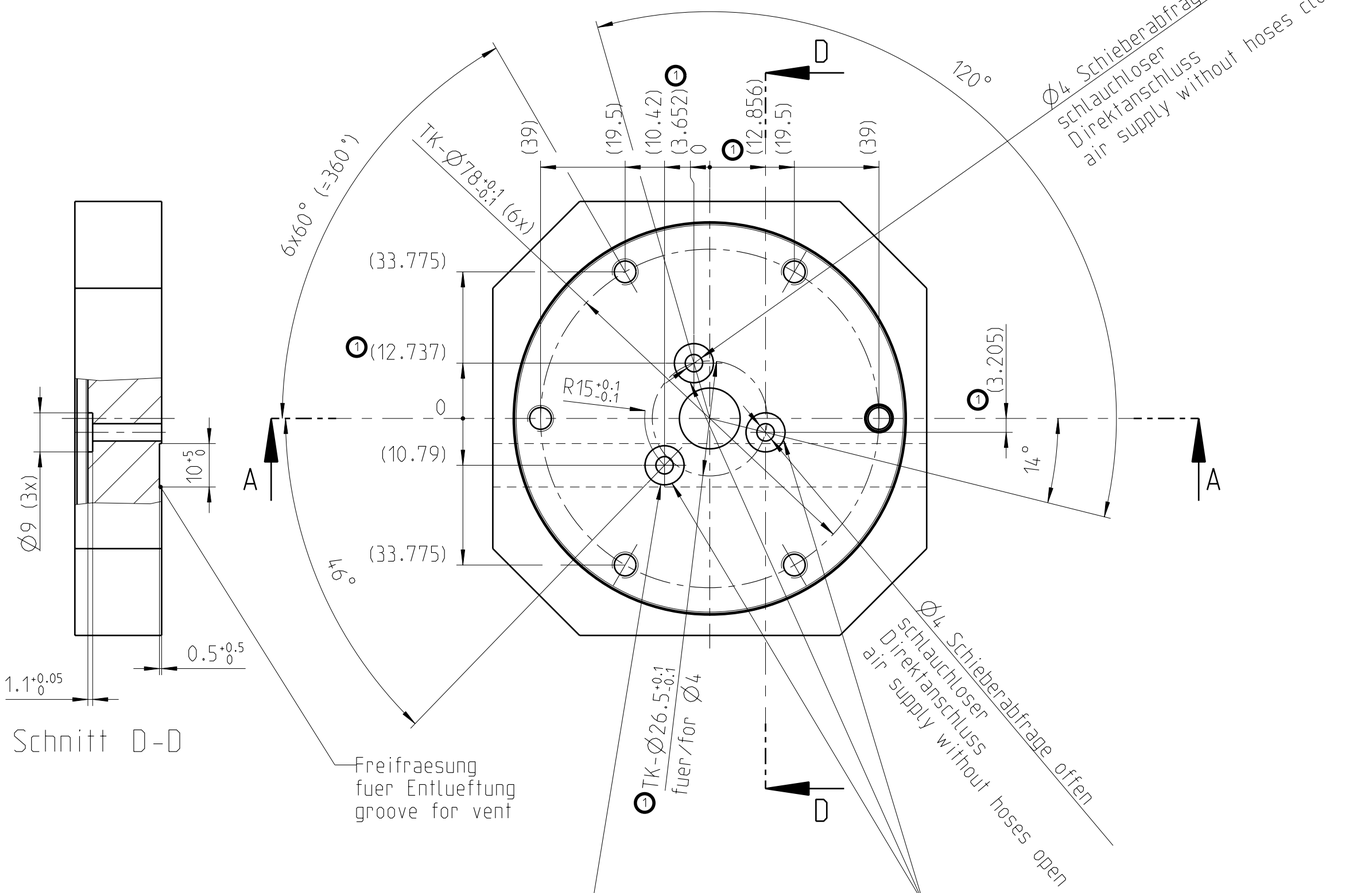

Bei Verwendung der Abfragefunktionen muss Entlueftungsbohrung der Abfragefunktionen in eine bodenseitige Nut fuehren!
When using the monitoring functions must lead the vent hole in a bottom groove

bodenseitige Luftanschluesse nur erforderlich bei Verwendung der Abfragemoeglichkeiten
Nur bei Verwendung der Abfragefunktionen Gewindestifte aus dem NSE-M mini 90-V1 herausschrauben!
Bottom-side air connections only required for use of the monitoring functions.
Only when using the monitoring functions unscrew the set screws out of the NSE-M mini 90-V1!

NSE-M mini 90-V1 (Id.Nr.: 0435145)
Toleranzen und Einbaubedingungen
Teileingebaut

Hinweis:
Luftanschluesse fuer
Abfragefunktionen tischseitig von unten

Bei mehreren Modulen:
Alle Module muessen im eingebauten Zustand untereinander hoehengleich 0.01mm sein und zueinander eine Stichmassgenauigkeit von 0.015mm haben.

NSE-M mini 90-V1 (Id.No.: 0435145
Tolerances and assembly conditions
for partial installation

Note:
Air connection for monitoring functions at the bottom side of the machine table

If multiple modules are in use:
All modules must be, in assembled situation height matched to each other within 0.01mm and positonal within 0.015mm.

Allgemeintoleranzen DIN ISO 2768-mH						Tolerierung ISO 8015	Gewindetoleranzen DIN 13 T15
Grenzabmasse fuer Laengenmasse DIN ISO 2768 T1 mittel						Oberflaechen DIN EN ISO 1302	Kanten DIN ISO 13715
0.5 -6	6 -30	30 -120	120 -400	400 -1000	1000 -2000	Ra1.5 Ra1.2 Ra0.8 Ra0.4	∓0.1 ↗0.05 L-0.5 L-0.5
±0.1	±0.2	±0.3	±0.5	±0.8	±1.2		

Verantwortliche Abteilung: Entw. Stationaer	Technische Referenz: Waescher. T.	Diese Zeichnung darf ohne unsere Einwilligung weder dritten Personen noch Konkurrenzfirmen mitgeteilt werden (§§1 und 11 des Gesetzes vom 19.06.1901 und §823 ff. B.G.B.)	Abmessungen: - Mat: X 16MnCr5	Massstab 1:1
Erstellt von: Waescher. T.	Erstellt am: 17.02.2012	Titel, zusaetzlicher Titel: Einbauzeichnung NSE-M mini 90-V1 Teileinbau	Dokumentenart: 00 Einzelteilzeichnung	Dok.-Status: Freigegeben
Geprueft von: -	Geprueft am: -		Kunde: SCHUNK	Kunden-Nr.: -
Freigegeben von: -	Freigegeben am: -		Ersetzt durch: -	Masse/kg ca.: Oberfl/dm2 ca.:
SCHUNK		Ident-Nr.: -	Ersatz fuer: -	Aehnlich zu: -
		Zg.-Nr.: 0435145	Aendst.: 1 / Ausgabedatum: 17.10.2013	Blattgr.: DIN A2 / Spr.: DE / Blatt: 1/1

Plotdatum: 09/03/2012, 11:56

0435145_NSE_M_MINI90V1_TEILEINB

Letzt gepraft und geaendert: 30.04.2014 - 12:01 von W.R.2012 (B/TEST)